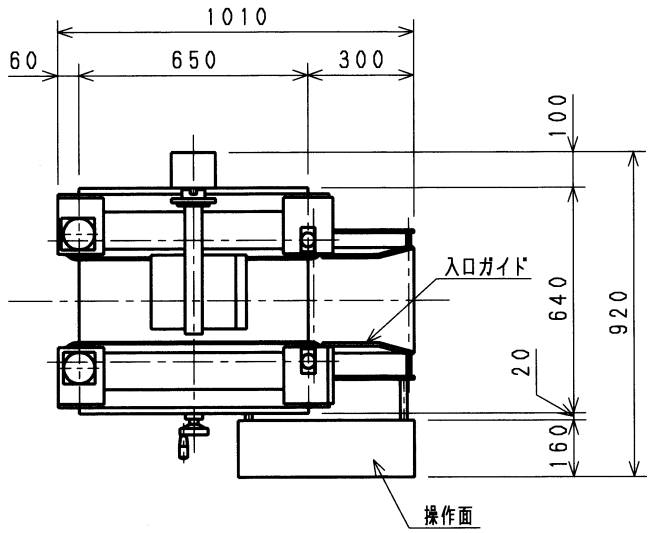

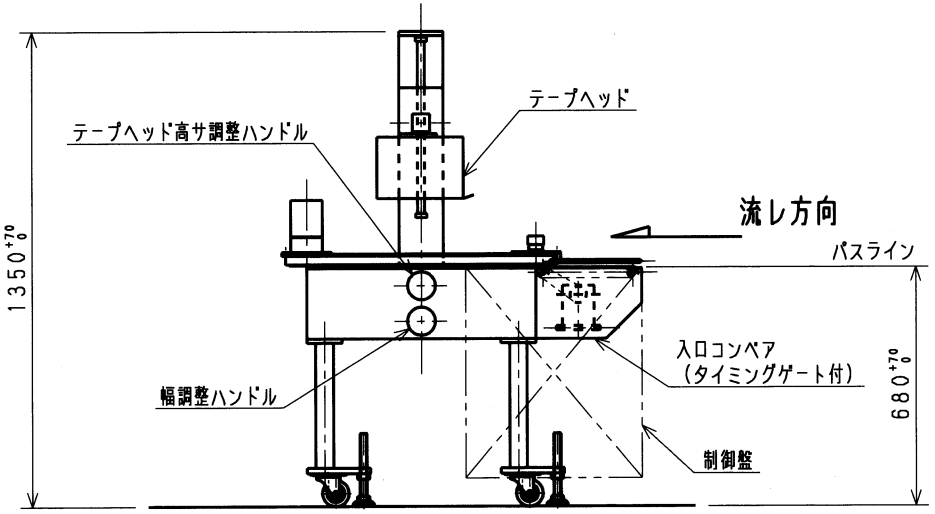

員数	品番	部品名	材質/型式	表面処理	備考	尺度	日付	製図	設計	検図	承認	品名	ES-301X 外観図
				*	*	1:15	'13.12.10	國弘	國弘				
						日東電工CSシステム株式会社						図番	MH300-8727